PREMESSA
Impotanza e utilizzo del manuale A/2
Simbologia A/2
Garanzia A/2

1. INFORMAZIONI GENERALI
1.1 Fornitura e disimballo A/3
1.2 Smaltimento imballo A/3
1.3 Descrizione e dotazione A/3
1.4 Utilizzazione prevista A/3
1.5 Avvertenze di sicurezza A/3
1.6 Da fare A/4
1.7 Da non fare A/4

2. PREDISPOSIZIONE
2.1 Posizionamento A/5
2.2 Allacciamento elettrico A/5

3. MESSA IN FUNZIONE
3.1 Avviamento e regolazione pressione A/6
3.2 Autonomia della batteria A/6

4. MANUTENZIONE
4.1 Avvertenze A/7
4.2 Pulizia filtro aspirazione A/7
4.3 Manutenzioni periodiche A/7
4.4 Assistenza tecnica A/7

5. DATI TECNICI A/8

6. RICERCA GUASTI A/8

Importanza ed utilizzo del manuale

- Il presente manuale deve considerarsi parte integrante della macchina, deve quindi seguirne tutta la vita operativa. Bisogna inoltre consegnarlo al nuovo propietario in caso di rivendita del compressore.
- Il manuale va conservato in un luogo a portata di mano dell'operatore, e protetto da agenti che lo possano deteriorare.
- È importante leggerlo attentamente prima di fare funzionare la macchina, e consultarlo ogni qual volta sorgano dubbi relativi al funzionamento.
- Particolare attenzione va prestata alle avvertenze di sicurezza, in quanto potrebbero altrimenti verificarsi incidenti nocivi sia per le persone che per la macchina stessa.
- L'elenco delle parti di ricambio non è parte integrante del manuale, poiché depositato unicamente presso i rivenditori autorizzati.
- In caso di smarrimento richiederne un'altra copia direttamente al costruttore.

Simbologia

- Allo scopo di focalizzare l'attenzione su di alcune informazioni particolarmente importanti sono stati utilizzati dei simboli, che non esonerano però da una attenta lettura.

ATTENZIONE Si riferisce a norme precauzionali da seguire per garantire la sicurezza dell'operatore e delle persone presenti nell'area di lavoro, o del compressore stesso.

PERSONALE SPECIALIZZATO Identifica operazioni che devono essere eseguite esclusivamente da personale specializzato.

NOTE Queste istruzioni indicano procedimenti o precauzioni raccomandati per facilitare la manutenzione o per chiarire le istruzioni importanti.

NB. QUANDO UNO O PIU SIMBOLI SONO RIPORTATI IN CIMA ALLA PAGINA, ESSI SI RIFERISCONO ALL'INTERO PARAGRAFO.

Garanzia

Questo prodotto è fornito regolarmente collaudato, ed è garantito per 12 mesi dalla data di consegna. Tale garanzia viene applicata esclusivamente nei riguardi dell'acquirente in regola con le norme contrattuali, amministrative e nel caso l'installazione ed il successivo utilizzo siano eseguiti in ottemperanza alle istruzioni contenute nel presente libretto. In base a tale garanzia la Casa Costruttrice si impegna a riparare o sostituire gratuitamente quelle parti che si deteriorassero o risultassero difettose all' origine. Giudizio inappellabile sarà quello dei ns. tecnici "Assistenza autorizzata".
La mano d' opera è esclusa dalle clausole della presente garanzia, e si provvederà quindi al relativo addebito. La garanzia esclude ogni e qualsiasi responsabilità per danni diretti o indiretti a persone derivanti da uso o manutenzione inadeguata del prodotto, ed è solo limitata ai soli difetti di lavorazione o costruzione. Sono escluse dalla garanzia tutte le parti che per il loro impiego specifico sono soggetto ad usura. Sono inoltre escluse da garanzia e quindi addebitate all'acquirente le spese di trasposto, di sopralluogo, smontaggio e rimontaggio, dovute per l' intervento del nostro tecnico, qualora i difetti riscontrati non siano imputabili a nostra colpa.

1.1 Fornitura macchina e disimballo

- La macchina viene consegnata all'interno di un imballo di cartone opportunamente protetto contro gli urti.

Fare attenzione agli elementi di corredo presenti nell' imballo e controllare la perfetta integrità della macchina prima di accettare la consegna, eventuali contestazioni non saranno accettate a consegna avvenuta.

1.2 Smaltimento imballo

È consigliabile conservare l'imballo per un eventuale trasferimento del compressore, o almeno per il periodo di garanzia. In caso di necessità sarà così più facile e sicuro inviarlo al centro di assistenza.

Successivamente, provvedere allo smaltimento consegnando suddetto materiale agli organi incaricati o all' ente preposto a tale compito.

1.3 Descrizione macchina e dotazione di serie

- Questo compressore fa parte della serie OILLESS, cioè di quelle macchine che non richiedono l'uso di nessun tipo di lubrificante. Ciò oltre a non complicarne l'utilizzo rende le operazioni di ordinaria manutenzione estremamente semplici e limitate; inoltre permette di poter posizionare il compressore anche su piani inclinati, senza che ne risenta il buon funzionamento come invece avviene per le macchine lubrificate.

Questo compressore essendo **funzionante a corrente continua** non è predisposto per essere alimentato tramite la normale rete distributiva a corrente alternata.

- A corredo del vostro compressore troverete:

1) libretto uso e manutenzione
2) cavi di alimentazione con pinze di collegamento

1.4 Utilizzazione prevista

Questo compressore è stato realizzato e progettato per un utilizzo al di fuori dei normali luoghi di lavoro, è particolarmente indicato per tutti coloro che hanno necessità di una fonte di aria compressa nelle situazioni più disparate: in barca, in auto/camper, e in tutti i luoghi dove non è prevista una fonte di energia elettrica fissa.

Al compressore possono essere applicati molteplici accessori pneumatici, essendo però il compressore privo di serbatoio ed adatto a situazioni di sola emergenza, **è sconsigliato l'utilizzo di tutti quegli accessori che necessitano di quantitativi d'aria per lunghi periodi (es. aerografo)** . Per una corretta utilizzazione di questi ultimi leggere attentamente quanto riportato nei rispettivi manuali.

1.5 Avvertenze di sicurezza

Leggere sempre attentamente il Manuale prima di eseguire qualsiasi operazione sul compressore. **Qualsiasi modifica, manomissione o uso diverso da quanto riportato nel presente manuale non è ammesso. In caso di uso impropio o non conforme alle istruzioni riportate, nessuna responsabilità potrà essere addebitata alla ditta costruttrice.**

1.6 Da FARE

- Capire come fermare il compressore improvvisamente e capire l'uso di tutti i comandi.
- Prima di ogni intervento è necessario togliere corrente così da prevenire avviamenti accidentali.
- Dopo operazioni di manutenzione è opportuno assicurarsi attentamente di aver rimontato correttamente tutti i componenti.
- Per garantire sicurezza nel funzionamento, prima di avviare il compressore effettuare i controlli descritti al capitolo messa in funzione.
- Tener lontano dall' area di funzionamento bambini e animali per evitare lesioni causate da qualsiasi apparecchiatura collegata al compressore.
- Leggere attentamente le istruzioni relative all' accessorio installato.

1.7 Da NON FARE

- Non posizionare oggetti infiammabili o oggetti di nylon e stoffa vicino e/o sul compressore.
- Non utilizzare il compressore se i cavi di alimentazione presentano difetti o se l'allacciamento è precario.
- Non permettere a nessuno di fare funzionare il compressore senza aver ricevuto le adeguate istruzioni.
- Non fare funzionare il compressore senza filtro dell'aria.
- Non indirizzare, direttamente, il getto d'aria su persone o animali.
- Non superare mai la pressione massima consigliata per l'accessorio che state utilizzando
- Non cercare di alimentare il compressore tramite la normale rete elettrica a corrente alternata.

2.1 Posizionamento

Come accennato al paragrafo 1.3 il compressore funziona correttamente anche se posizionate su di un piano inclinato con pendenza superiore a 15° (fig. 1).

• Per un corretto e duraturo funzionamento della macchina consigliamo di prestare particolare attenzione a che siano rispettate le seguenti condizioni:

1) basse percentuali di pulviscolo nell'ambiente;

2) lasciare almeno 20 cm fra la macchina e qualsiasi ostacolo che possa ostruire il passaggio d'aria, e quindi ridurne la ventilazione ed il raffreddamento (fig. 2);

3) non posizionare il compressore sopra oggetti in movimento o instabili (es. cofano dell'auto con motore acceso).

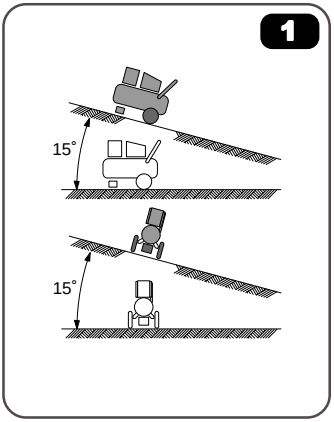

2.2 Allacciamento elettrico

Il compressore viene consegnato al cliente dopo avere superato con successo un periodo di collaudo funzionale presso la Casa Madre, al momento dell'acquisto è quindi pronto per l'uso.

- Operazione di primaria importanza è l'allacciamento elettrico, prima di effettuare qualsiasi operazione **è importantissimo assicurarsi** che il voltaggio dell'alimentatore sia corrispondente al valore indicato sull'etichetta prodotto del compressore (o sull'etichetta riportata sulla copertina di questo manuale), e che **l'interruttore (C) del compressore si trovi in posizione (0) (fig. 3).**

- Una volta verificata la "compatibilità" elettrica si può effettuare il collegamento:

collegare le pinze del compressorie ai poli della batteria facendo attenzione a rispettare le polarità (cavo **ROSSO (+)** - cavo **NERO (-)**) (fig. 4), e che la sequenza sia sempre prima il cavo rosso (+) e poi quello nero (-).

È ASSOLUTAMENTE PROIBITO USARE QUALSIASI TIPO DI PROLUNGA, O MANOMETTERE IN QUALSIASI MODO I CAVI DI ALIMENTAZIONE. TALI AZIONI POTREBBERO ESSERE PERICOLOSE SIA PER L'IMPIANTO ELETTRICO DEL MEZZO CHE PER LE PERSONE.

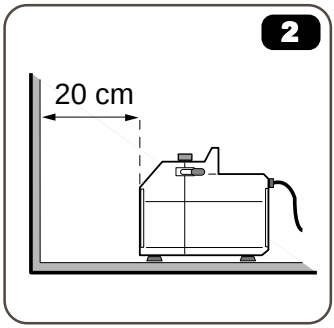

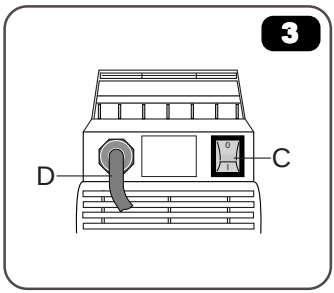

Se la distanza fra l'alimentazione e il punto di utilizzo del compressore è eccessiva è sempre consigliabile allungare il tubo a spirale che porta l'aria all'utensile, **mai allungare i cavi di alimentazione**.

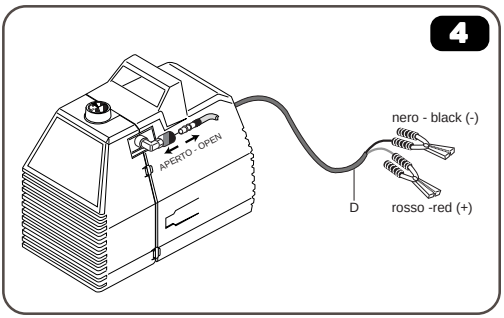

3.1 Avviamento e regolazione di pressione

Una volta predisposti correttamente i collegamenti il compressore e pronto ad entrare in funzione:

- collegare il tubo a spirale al rubinetto rapido (A) e predisporre l'utensile **(fig. 5)**,
- posizionare il regolatore di pressione (B) sul valore indicato sul manuale dell'utensile **(fig. 6)**,
- avviare il compressore tramite l'interruttore (C) **(fig. 7)**.

Per arrestare il compressore non disconnettere mai i cavi di alimentazione, utilizzare sempre l'interruttore (C), e riportare il riduttore di pressione sul valore 0. Solo dopo aver posizionato l'interruttore sulla posizione (0) è possibile staccare le pinze di alimentazione, prima il cavo rosso (+) e poi il nero (-). Fare particolare attenzione a non farle toccare fra di loro durante questa fase.

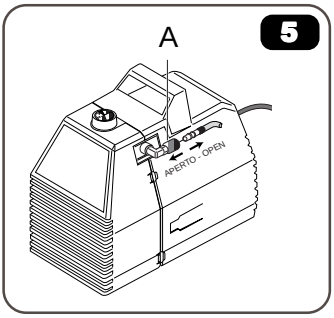

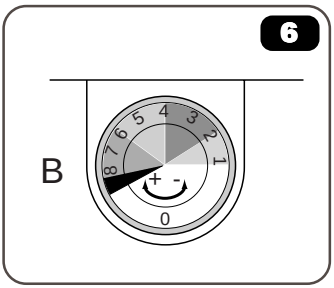

3.2 Autonomia dell'accumulatore di corrente

È importante fare attenzione ai tempi di utilizzo del compressore, infatti se usato all'esterno tramite un accumulatore di corrente, quest'ultimo potrebbe scaricarsi.

1) **collegamento alla batteria di un autovettura/ camper/ barca:** si consiglia di mantenere il motore acceso durante l'uso del compressore, così da permettere il ricarico della batteria,

2) **collegamento ad una batteria non posizionata su di un veicolo:** in questo caso si consiglia di prestare particolare attenzione ai tempi di utilizzo del compressore, una normale batteria ha infatti un autonomia limitata. Es. Batteria al Piombo da 50 Ah durata 15 minuti.

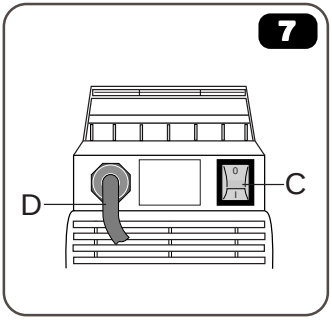

4.1 Avvertenze

Per mantenere il compressore in buone condizioni di funzionamento sono necessarie operazioni di manutenzione periodica.
Spegnere il compressore e scaricare l'aria prima di eseguire qualsiasi operazione di manutenzione.

4.2 Pulizia filtro di aspirazione (ogni mese)

- Rimuovere il coperchio del filtro sollevando leggermente le linguette sulla parte superiore ed inferiore e tirando verso l'esterno (fig. 8).
- Estrarre l'elemento filtrante e lavarlo con acqua e sapone, lasciarlo asciugare completamente, reinserirlo nella sua sede e richiudere il filtro.

Non fare mai funzionare il compressore senza filtro d'aspirazione, l'ingresso di corpi estranei o polvere possono creare seri danni ai componenti interni.

4.3 Operazioni di manutenzione periodica

- **Ogni 6 mesi** (o più frequentemente se si utilizza il compressore in zone polverose).

È buona norma pulire accuratamente tutte le parti alettate del compressore, ciò consente di mantenere efficiente il sistema di raffreddamento e quindi garantire una maggior efficienza della macchina.

- **Ogni anno**

Sostituire l'elemento filtrante.

- **Ogni 2 anni**

Controllare e pulire le valvole di aspirazione e di mandata.

4.4 Assistenza tecnica

UTILIZZARE SEMPRE PARTI DI RICAMBIO ORIGINALI REPERIBILI PRESSO I CENTRI ASSISTENZA AUTORIZZATI, RICAMBI NON ORIGINALI POSSONO CAUSARE DANNI IRREPARABILI AL COMPRESSORE
Per qualsiasi richiesta di assistenza specificare sempre il **modello, tipo e n° di serie** del vostro compressore che troverete sia sull'etichetta prodotto del compressore che sull'etichetta sulla copertina di questo manuale.

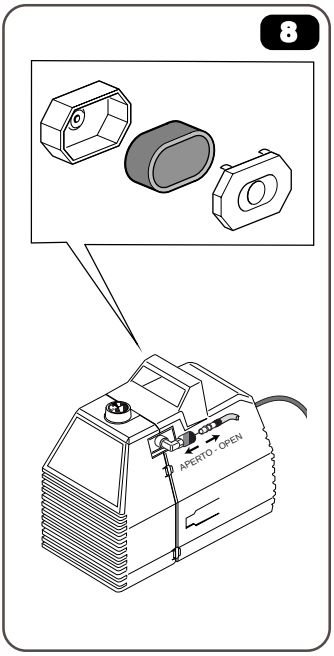

5.DATI TECNICI

Potenza CV	Tensione V	Assorbimento A	P max. bar	Dimensioni cm	Peso Kg	Rumorosità dB(A)
0,8	12	65	8	33×19×27	8,5	72
0,8	24	32,5	8	33×19×27	8,5	72

6.RICERCA GUASTI

Anomalia	Causa	Rimedio
Il compressore non parte.	Accumulatore scarico, o voltaggio sbagliato.	Verificare la carica dell'accumulatore, se il compressore non parte ugualmente rivolgersi ad un tecnico specializzato.
Il compressore si ferma e non riparte.	Avvolgimento bruciato.	Rivolgersi ad un tecnico specializzato.
Il compressore non carica e scalda eccessivamente.	Si è rotta la guarnizione della testata oppure la valvola.	Fermare immediatamente il compressore e rivolgersi ad un tecnico specializzato.
Il compressore è molto rumoroso con colpi ritmici e metallici.	Grippaggio dei cuscinetti.	Fermare immediatamente il compressore e rivolgersi ad un tecnico specializzato.